快速安装说明

三相机系列

⚠ 注意事项：所有紧固件请务必锁紧，否则会有进水风险，因此造成的机器故障将不予保修。

A

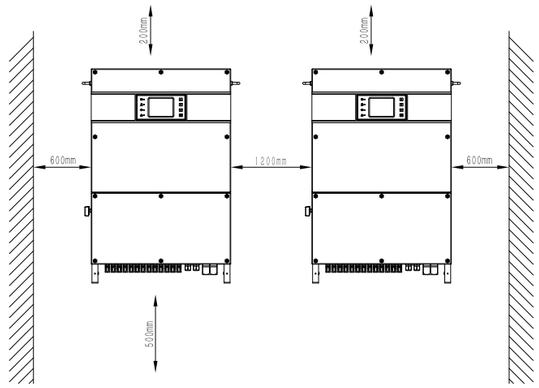

安装距离

B

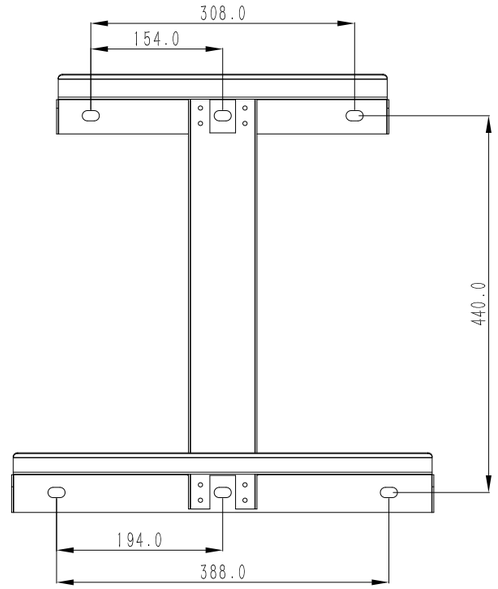

钻孔尺寸

C

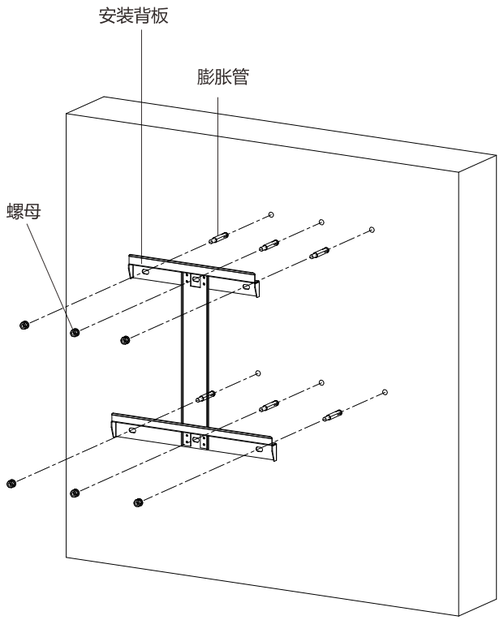

背板固定

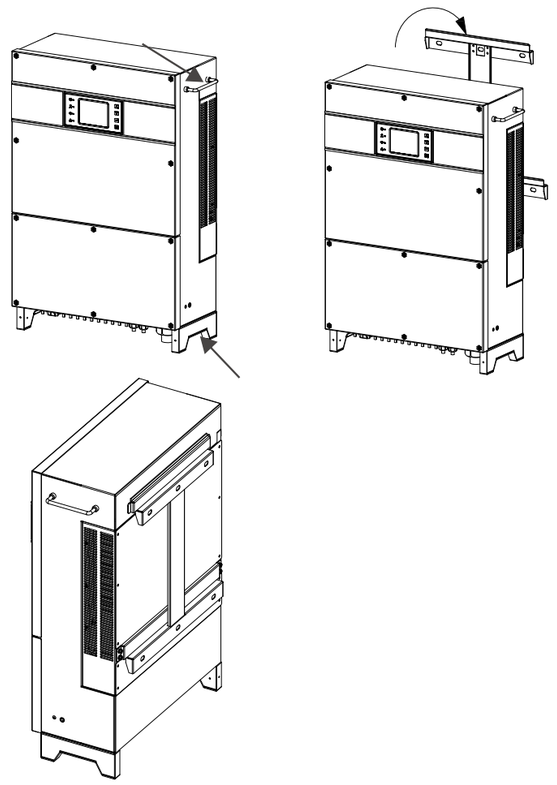

机器安装

D

标准连接

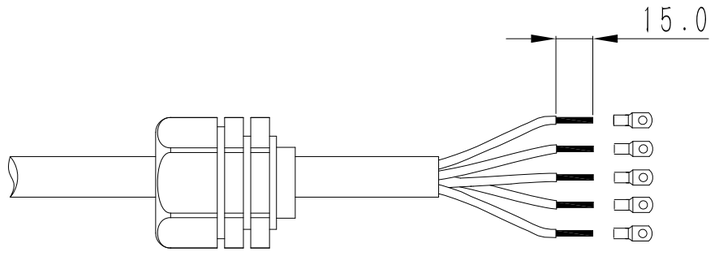

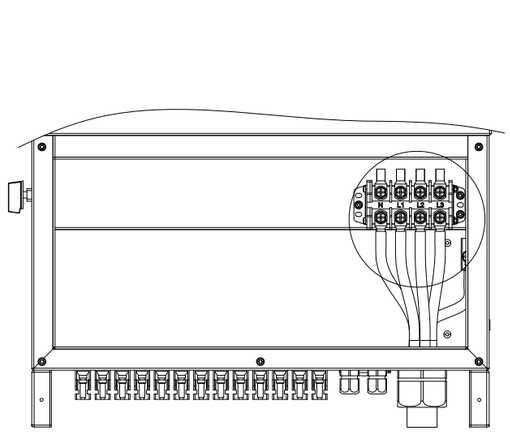

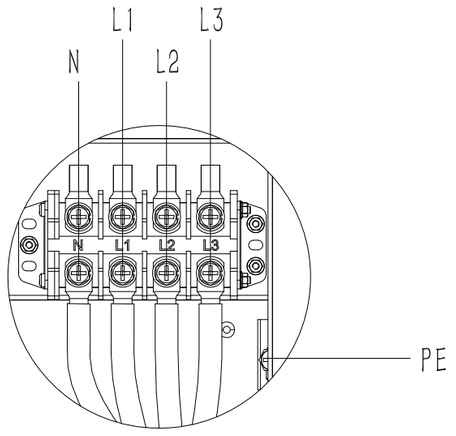

AC 接线和组装

外壳接地请参考说明书要求

E

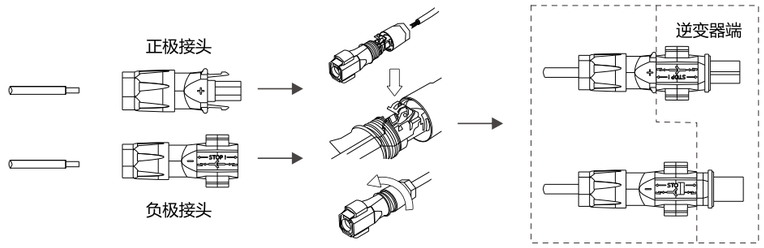

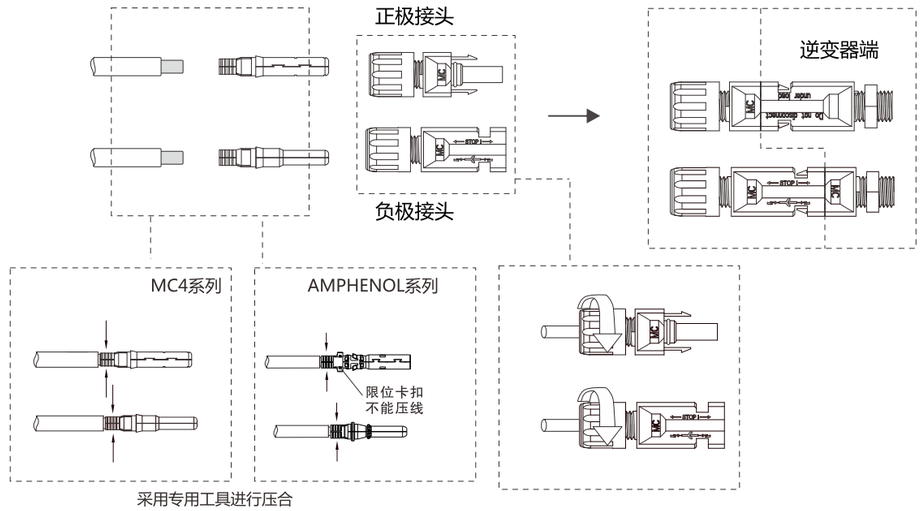

DC 接线和组装

F

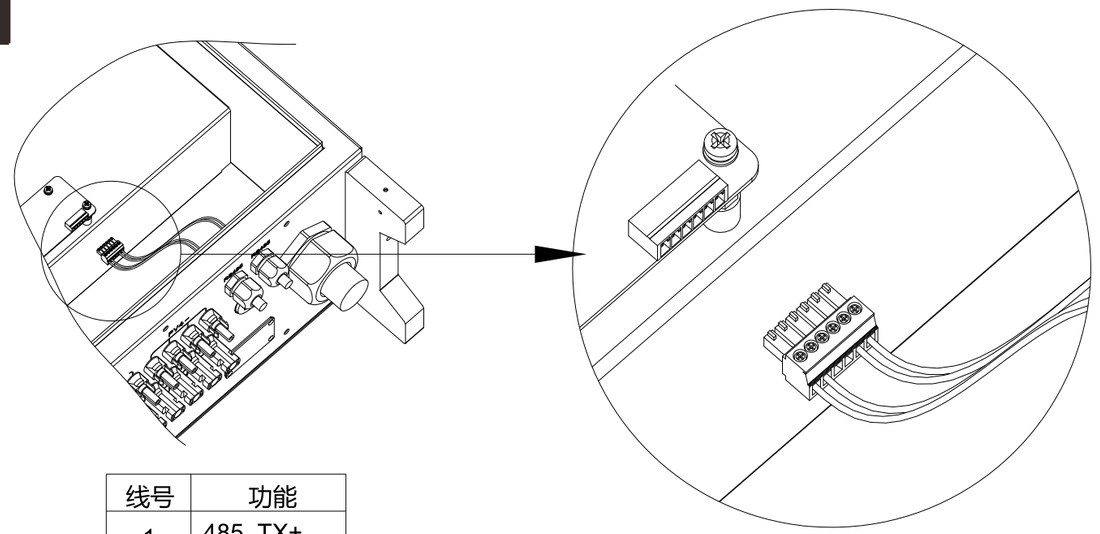

线号	功能
1	485_TX+
2	485_TX-
3	PE(地)
4	PE(地)
5	485_TX+
6	485_TX-

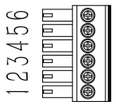

RS485插头接线

G

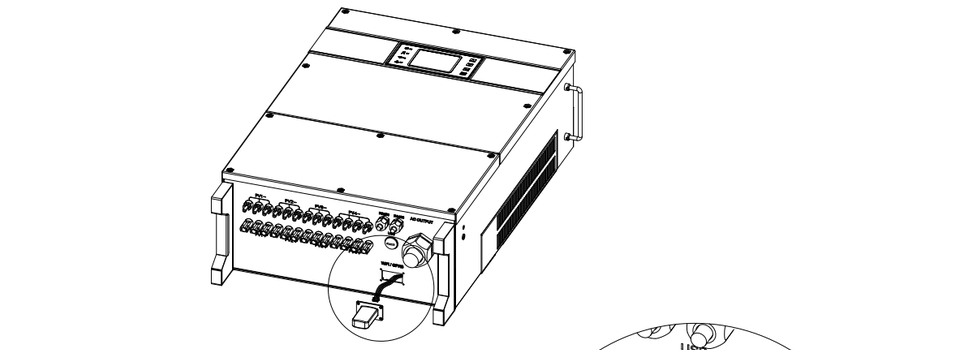

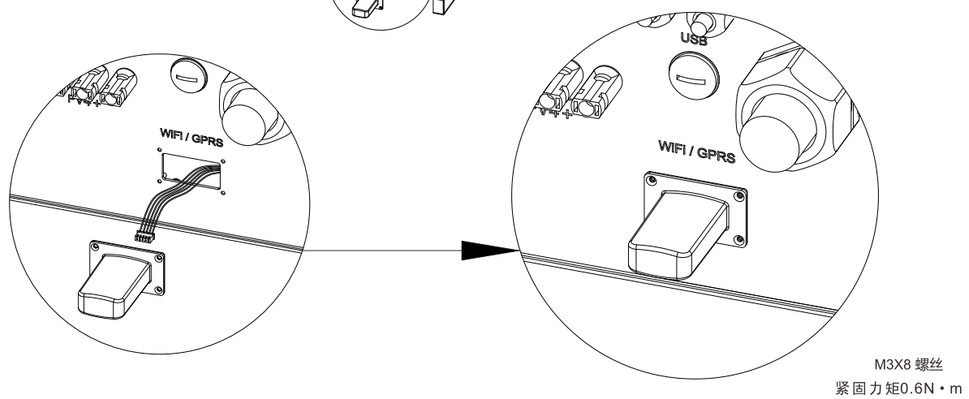

线缆端子与外置WiFi模块端子对插

WiFi /GPRS组装

H

设置安规

步骤1：闭合逆变器直流输入电源
步骤2：如果LCD显示如下界面"请设置安规"，如果不是，请跳过下面的操作

请设置安规

步骤3：长按"ENTER"键进入如下界面

设置安规
默认安规

步骤4：使用"UP"和"DOWN"键选择合适的安规

步骤5：长按"ENTER"键保存安规设置
首次开机请选择并网标准"中国"，并网电压范围为187~242Vac。如果现场电网电压超出此范围，需在征得当地电力运营商同意后选择并网标准"中国标准较高压/中国标准最高压"。
65KW/75KW机型若应用于中压并网场景请选择并网标准"中国电站"。

设置安规
中国

I

设置时钟

请按照用户手册中的操作步骤设置逆变器时钟。